# POSTE CÓNICO CIRCULAR

## CAT. EPCC



Proyecto:

Notas:

Codigo de catálogo:

### FABRICACIÓN

**EPCC11 -** Poste cónico circular de 4m a 12m fabricado de lámina de acero rolado en frío calibre 11 con un espesor de 3.04 mm.

**EPCC12 -** Poste cónico circular de 4m a 12m fabricado de lámina de acero rolado en frío calibre 12 con un espesor de 2.66 mm.

En ambos calibres la parte inferior del poste cuenta con un cinturón de refuerzo que envuelve al poste para asegurar la unión y la estabilidad del poste, cuenta con un registro de 8 cm x 5 cm a 70cm de la placa del poste.

***En caso de solicitar el poste sin registro es bajo pedido.**

### OPCIONES DE ACABADOS

Terminado en primer en polvo de resinas poliéster con tratamiento resistente a la influencia de la radiación ultravioleta unicamente en color negro y gris oxford 10876.

Acabado en pintura de gran adherencia y amigable al medio ambiente en polvo de resinas poliéster con tratamiento resistente a la influencia de la radiación ultravioleta, aplicado mediante un proceso electrostático y horneado en color blanco, negro o gris grafito,

**Otro color únicamente sobre pedido.**

* Galvanizado por inmersión en caliente, este proceso es la máxima protección anticorrosiva para cualquier producto fabricado de acero, es importante mencionar que el proceso no cuenta con un acabado homogéneo por lo que pueden existir algunas variaciones en los acabados y espesores.

**El galvanizado es de acuerdo a la norma NMX-H-004-SCFI**
**Los postes galvanizados no cuentan con acabado adicional.**

*** Sobre pedido**

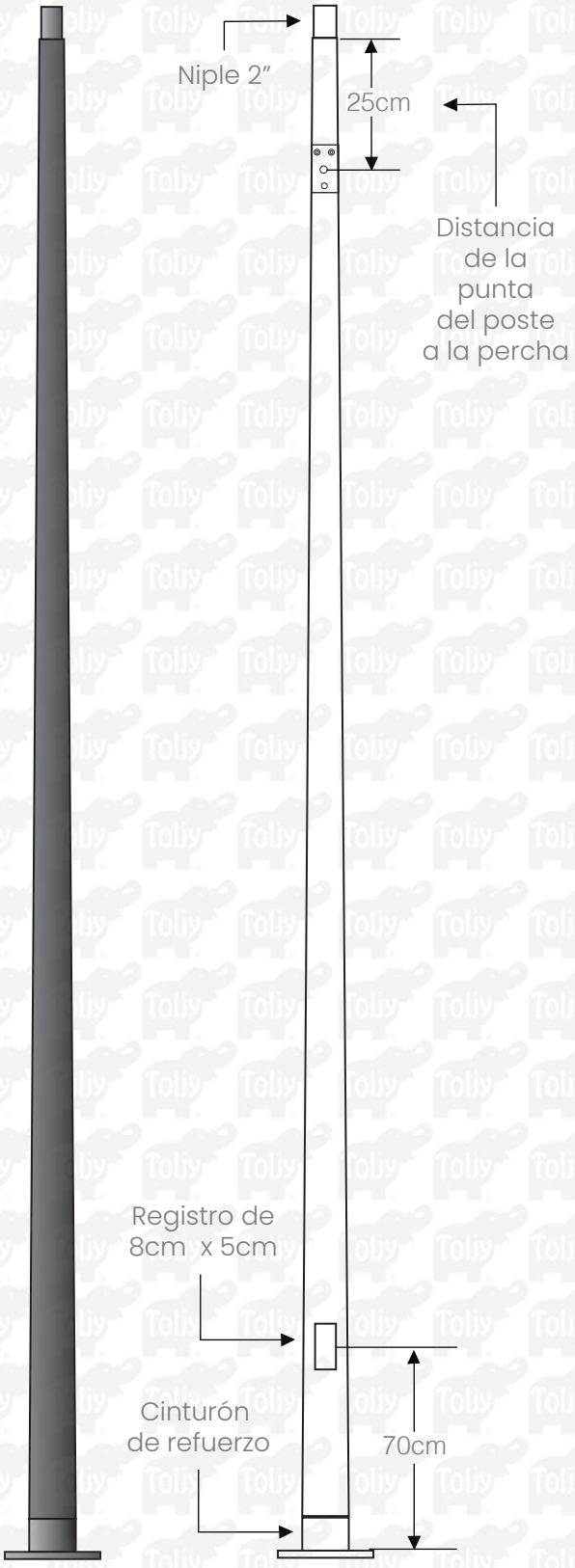

# POSTE CÓNICO CIRCULAR

## CAT. EPCC



### ANCLAJE SUGERIDO

El anclaje mostrado aqui es únicamente una sugerencia:
Poste de 4m a 9m - Anclas 3/4" X 60 cm ó anclas 3/4" X 75 cm
Poste de 10m a 12m - Anclas 1" X 1.30 m

### PLACA BASE

De 4m a 6m - placa de (25X25) 19 cm entre centros Barrenos 1 1/8" con espesor de 5/16"
De 7m a 9m - placa de (27X27) 19 cm entre centros Barrenos 1 1/8" con espesor de 3/8"
De 10m a 12m - placa de (35X35) 27 cm entre centros Barrenos 1 1/4" (32 mm) con espesor de 1/2"

### GRÁFICOS

*Acotaciones en mm

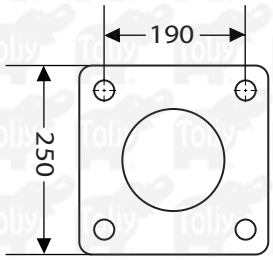


(250X250) 190 mm entre centros
Para poste de 4 m a 6 m

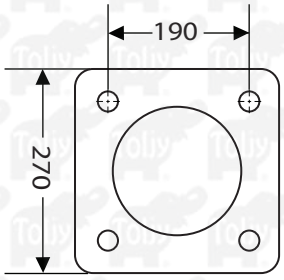


(270X270) 190 mm entre centros
Para poste de 7 m a 9 m

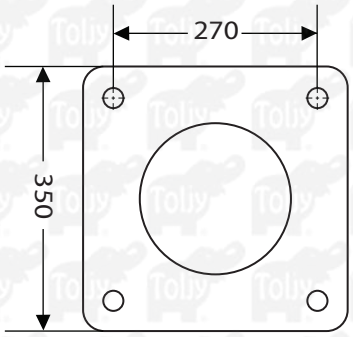


(350X350) 270 mm entre centros
Para poste de 10 m a 12 m

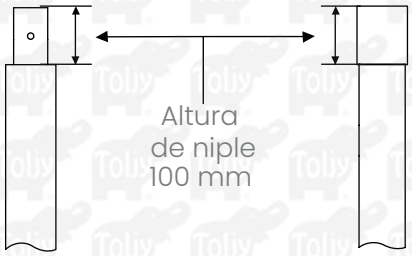


Niple 2" nominal
ø Exterior 60.33 mm
ø Interior 54.99 mm

Niple 3" nominal
ø Exterior 88.90 mm
ø Interior 72.67 mm

### DETALLE DE PERCHA Y CONTRA PERCHA

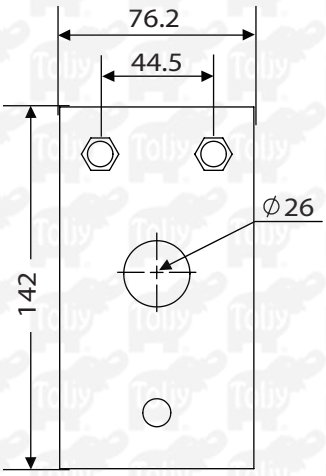


Percha
(Se coloca en el poste)

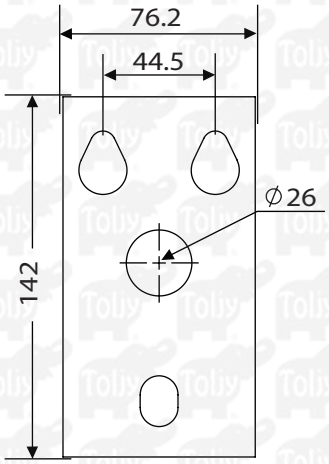


Contra Percha
(Se coloca en el brazo)

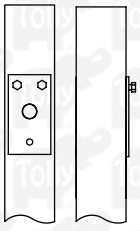

1 Percha para
colocar un brazo

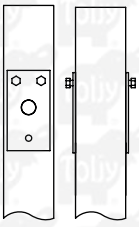

2 Perchas para
colocar dos brazos

# POSTE CÓNICO CIRCULAR

## CAT. EPCC



### DETALLE DE MONTAJE

*Acotaciones en mm

ANCLAJE SUGERIDO
DE 4 m A 9 m

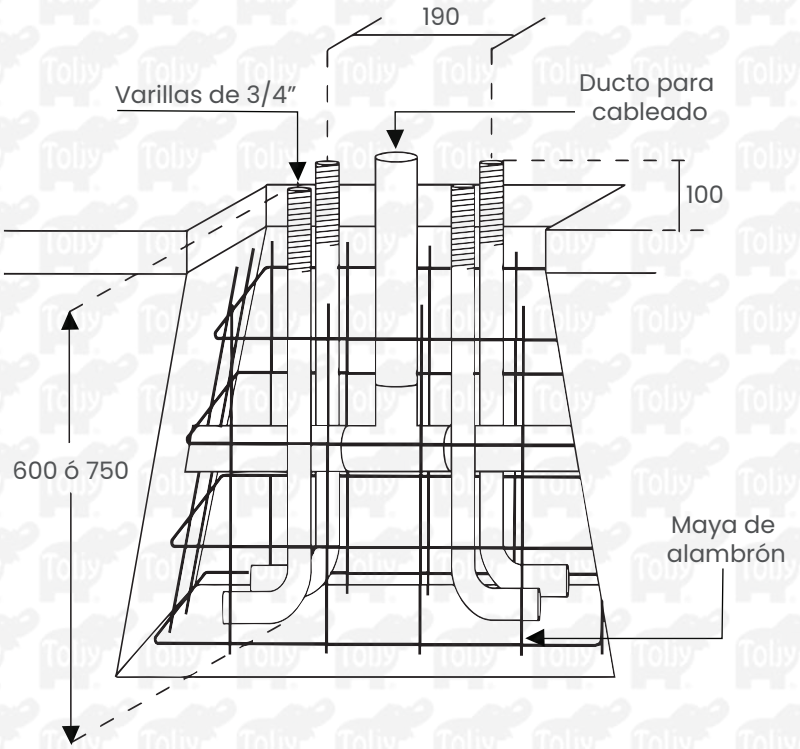


ANCLAJE SUGERIDO
DE 10 m A 12 m

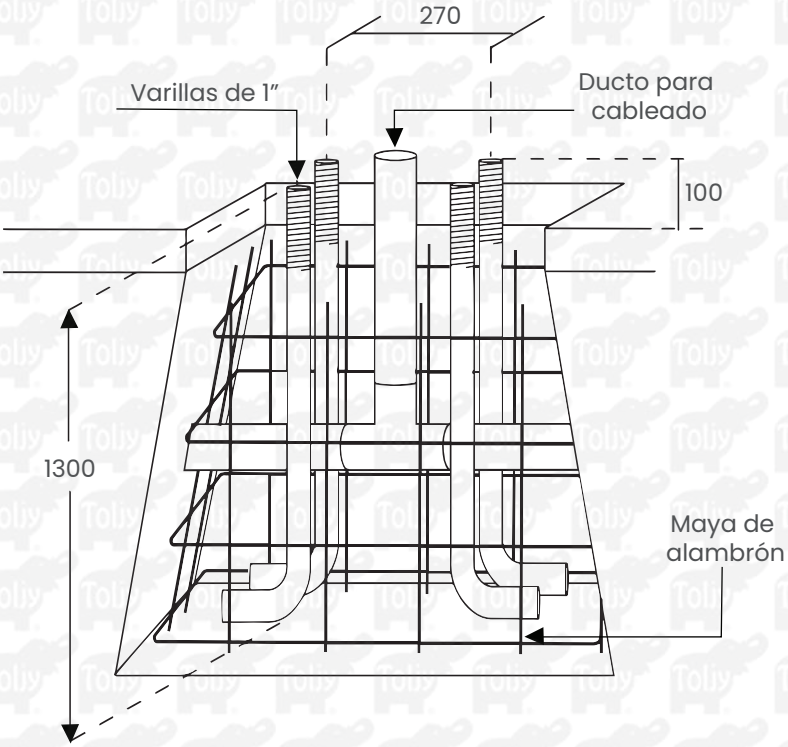

# POSTE CÓNICO CIRCULAR

## CAT. EPCC

### PESO

El peso mostrado aqui es aproximado y únicamente con terminado en primer, el poste galvanizado pesa +/- 10% más aprox.

| CALIBRE 11 | |
|---|---|
| MTS. | PESO |
| 4 m | 24.30 kg |
| 5 m | 34.30 kg |
| 6 m | 49.70 kg |
| 7 m | 57.00 kg |
| 8 m | 68.30 kg |
| 9 m | 88.50 kg |
| 10 m | 120.30 kg |
| 11 m | 132.30 kg |
| 12 m | 149.00 kg |

| CALIBRE 12 | |
|---|---|
| MTS. | PESO |
| 4 m | 21.30 kg |
| 5 m | 30.30 kg |
| 6 m | 43.50 kg |
| 7 m | 49.90 kg |
| 8 m | 59.80 kg |
| 9 m | 77.40 kg |
| 10 m | 90.20 kg |
| 11 m | 99.22 kg |
| 12 m | 112.18 kg |

### DIÁMETROS EXTERIORES

El diámetro mostrado aqui es aproximado.

| POSTE MTS. | DIÁMETRO EXTERIOR DE LA CORNOA | DIÁMETRO EXTERIOR DE LA BASE |
|---|---|---|
| 4 m | 60 mm | 102 mm |
| 5 m | 65 mm | 115 mm |
| 6 m | 70 mm | 135 mm |
| 7 m | 70 mm | 150 mm |
| 8 m | 70 mm | 162 mm |
| 9 m | 70 mm | 170 mm |
| 10 m | 80 mm | 195 mm |
| 11 m | 80 mm | 195 mm |
| 12 m | 85 mm | 200 mm |

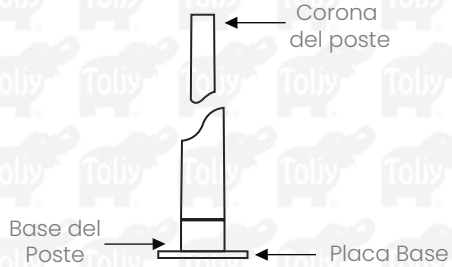


### FORMA DE PEDIDO

| POSTE | CALIBRE | ALTURA | SISTEMA DE FIJACIÓN | APLICACIÓN | ACABADO | COLOR | REGISTRO | PLACA BASE |
|---|---|---|---|---|---|---|---|---|
| EPCC | C11<br>C12 | 4 m<br>5 m<br>6 m<br>7 m<br>8 m<br>9 m<br>10 m<br>11 m<br>12 m | (1) 1 Percha<br>(2) 2 perchas<br>(3) 3 Perchas<br>(4) 4 Perchas<br>(0) Niple 3" nominal<br>(5) Niple 2" nominal | (1) Estandar<br>(2) Fotovoltaico 40W<br>(3) Fotovoltaico 70W | (P) Primer<br>(PA) Pintura Alquidálica<br>(PE) Pintura Electrostática<br>(GI) Galvanizado en inmersión | (B) Blanco<br>(N) Negro<br>(GG) Gris Gráfito<br>(GC) Gris Claro<br>(CT) Café Tabaco<br>(GO) Gris Oxford<br>(S) Sin acabado | (S) Si<br>(N) No | (B) (25X25) 19 cm entre centros Barrenos 1 1/8"<br>(C) (27X27) 19 cm entre centros Barrenos 1 1/8"<br>(D) (35X35) 27 cm entre centros Barrenos 1 1/8" |

### NOTAS:

* LOS POSTES GALVANIZADOS NO CUENTA CON ACABADO ADICIONAL

EJEMPLOS DE CODIFICACIÓN

| CÓDIGO CAT. | DESCRIPCIÓN |
|---|---|
| EPCCC12401PNSB | PSTE. CÓNICO CIR. DE 4m CAL12 NIPLE 3" PRIMER NEGRO CON REGISTRO PLACA BASE (25 X 25) 19 C B 1 1/8" |
| EPCCC12651PNSB | PSTE. CÓNICO CIR. DE 6m CAL 12 NIPLE 2" PRIMER NEGRO CON REGISTRO PLACA BASE (25 X 25) 19 C B 1 1/8" |
| EPCCC11901PNSC | PSTE. CÓNICO CIR. DE 9m CAL 11 NIPLE 3" PRIMER NEGRO CON REGISTRO PLACA BASE (27 X 27) 19 C B 1 1/8" |

*Esta ficha técnica puede sufrir cambios sin previo aviso